Hegner HDB 200S

Pièces detachées
Pour commander des pièces détachées, il suffit d'indiquer le numero de la pièce sur la vue éclatée

Ersatzteile
Sollte ein Ersatzteil benötigt werden, genügt es, die Nr. des in der Explosionszeichnung dargestellten Teiles anzugeben

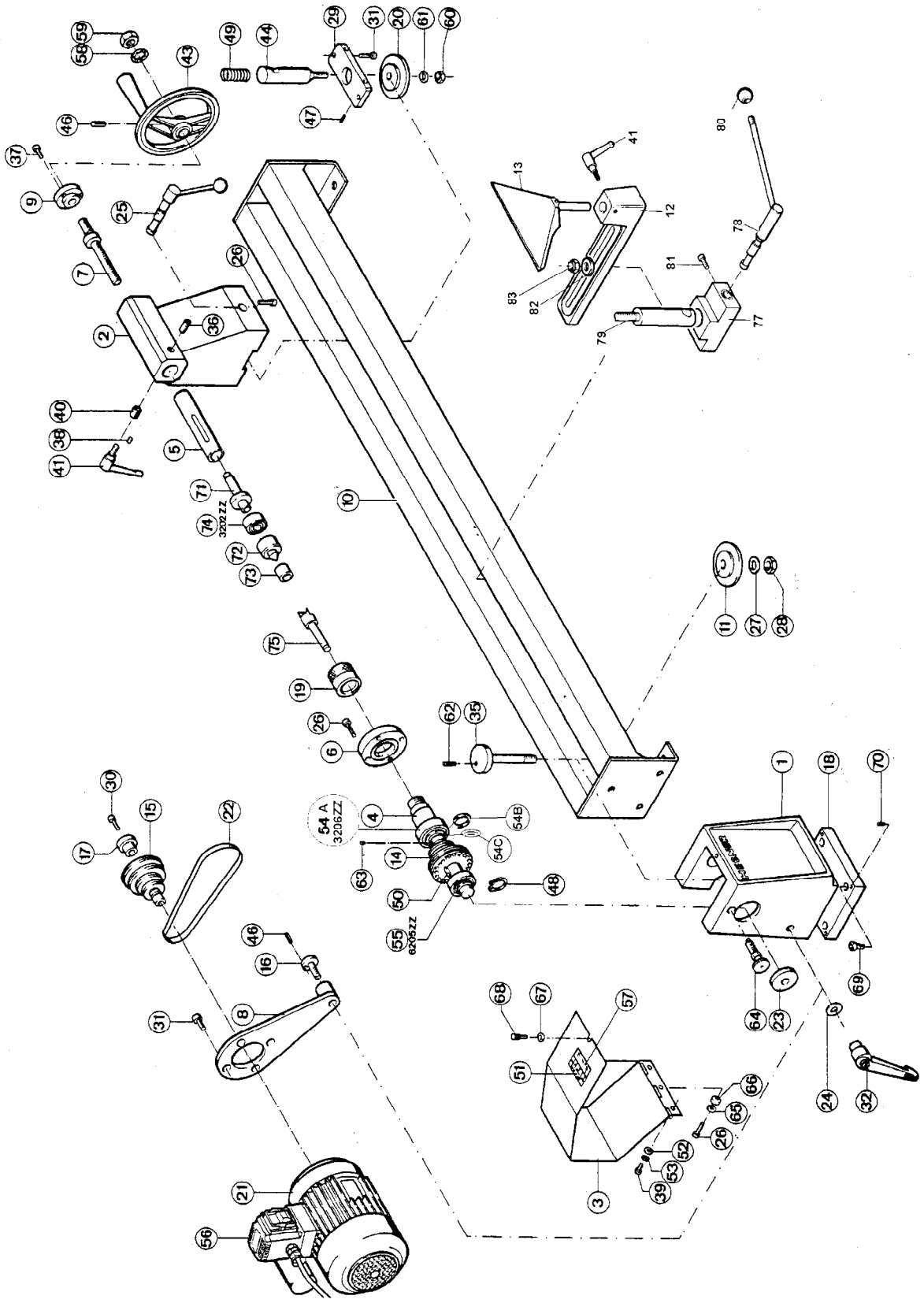

www.hegner.ch
info@hegner.ch
MASCHINEN + WERKZEUGE
HEGNER AG SA
Hegner AG · Industriestrasse 26 · 8404 Winterthur · Tel: 044 734 35 78 · Fax: 044 734 52 77