# HEGNER HSM 300

**Pièces détachées**
Pour commander des pièces détachées, il suffit d'indiquer le numero de la pièce sur la vue éclatée

**Ersatzteile**
Sollte ein Ersatzteil benötigt werden, genügt es, die Nr. des in der Explosionszeichnung dargestellten Teiles anzugeben

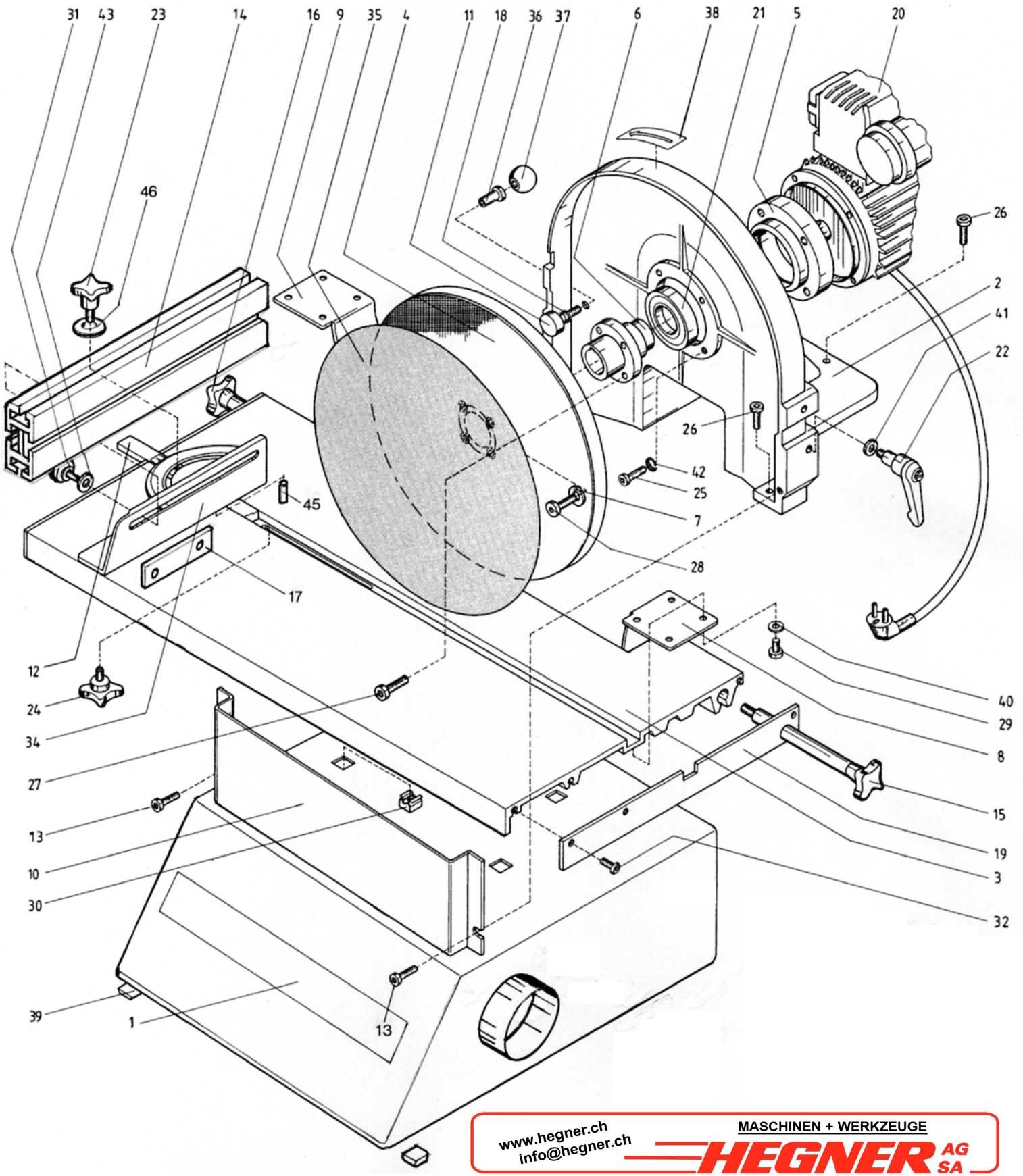



www.hegner.ch
info@hegner.ch
MASCHINEN + WERKZEUGE
HEGNER AG SA
Hegner AG · Industriestrasse 26 · 8404 Winterthur · Tel: 044 734 35 78 · Fax: 044 734 52 77